KTM 1290 Super Adventure '15/16 - 1190 Adventure '13/16 - 1050 Adventure '15/16

71809PK Homologated Titanium - Carbon
71809AK Homologated Alluminium - Carbon
71809AKN Homologated Alluminium (Dark) - Carbon

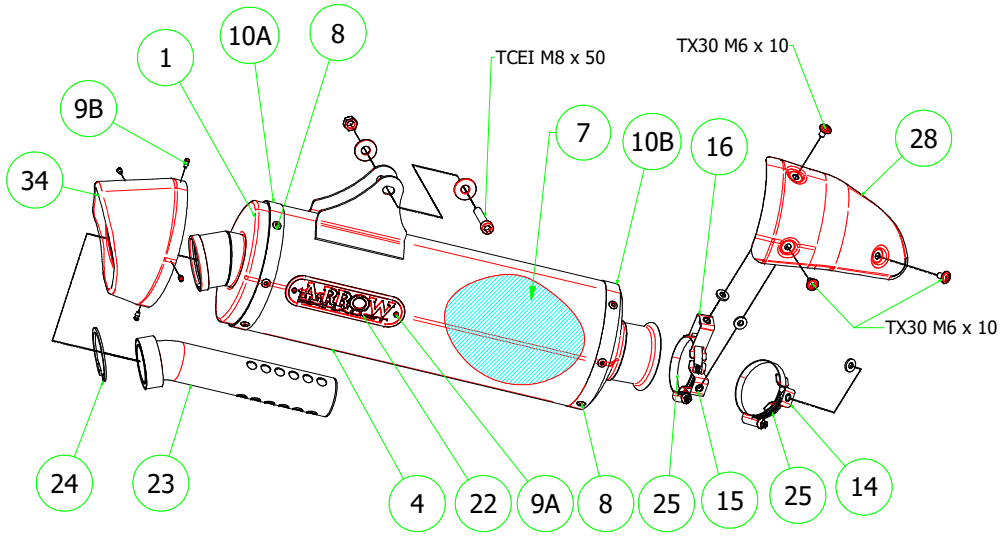

71495MI Racing Collectors

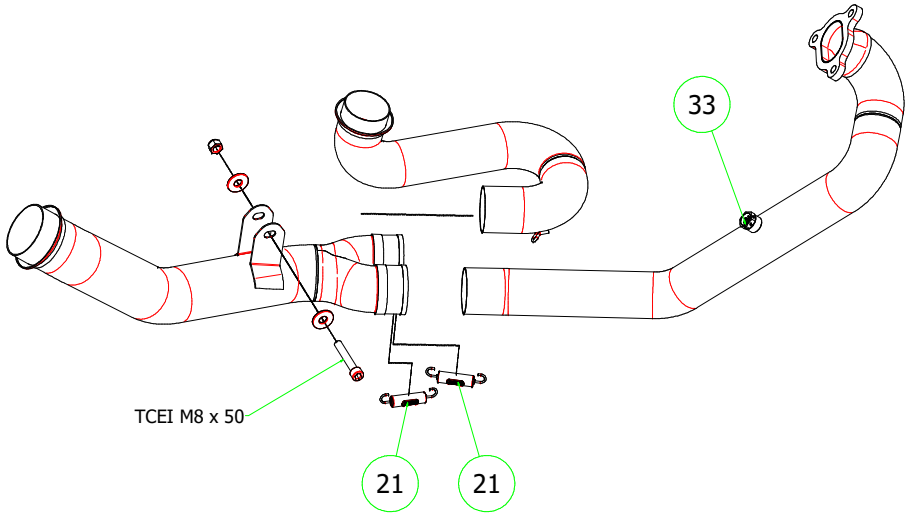

71495KZ Catalyzed Collectors

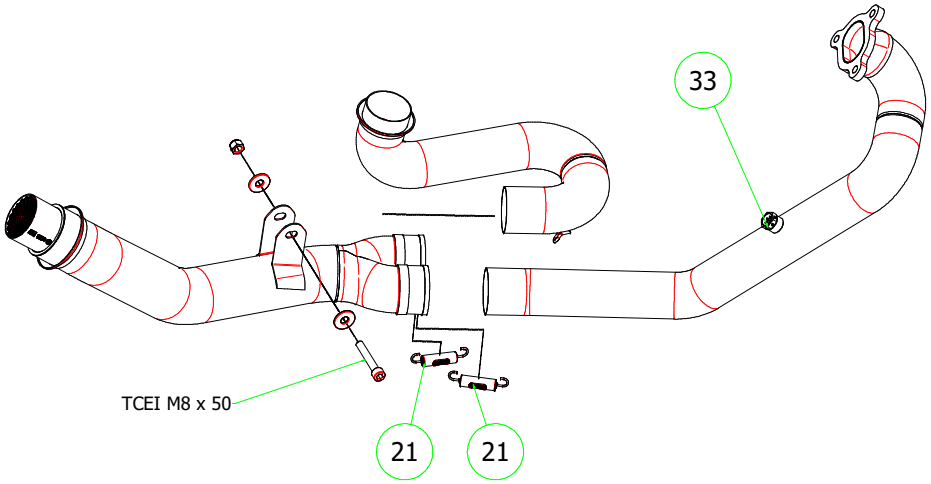

BL1009

PARTI DI RICAMBIO / *SPARE PARTS*

ID	DESCRIZIONE / *DESCRIPTION*	71809AK cod	71809AKN cod	71809PK cod	71495MI cod	71495KZ cod
1	Fondello Posteriore / *End Cap*	5009692	5009692	5009692		
2	Fondello Posteriore Dx - Lat. / *Right-lateral end cap*					
3	Fondello Posteriore Sx-Sup. / *Left-upper end cap*					
4	Corpo Marmitta / *Silencer Sleeve*	5257283	5257381	5260725		
5	Corpo Marmitta "dx" / *Right Silencer Sleeve*					
6	Corpo Marmitta "sx" / *Left Silencer Sleeve*					
7	Materiale fonoassorbente / *Sound-absorbant material*	5690139	5690139	5690139		
8	Rivetto inox mm 4.8 / *Stainless Steel 4.8 mm Rivet*	3608011	3608011	3608011		
9A	Rivetto allum.mm.3.0 / *Aluminium 3.0 mm Rivet*	3608016	3608016	3608010		
9B	Rivetto allum.mm.3.0 nero / *Black Aluminium 3.0 mm Rivet*	3608017	3608017	3608016		
10A	Fascetta di Serraggio (Posteriore) / *Strap For Rivets (Rear)*	5495312	5495312	5495311		
10B	Fascetta di serraggio (Anteriore) / *Strap For Rivets (Front)*	5495056	5495056	5495073		
11	Fascetta di Sostegno / *Silencer Clamp*					
12	Guarnizione x Fascetta / *Clamp Gasket*					
13	Copri Fascetta / *Stainless Steel Clamp Protection*					
14	Staffa di Sostegno / *Bracket*	5591013	5591013	5591013		
15	Staffa sostegno "Dx" / *Right Bracket*	5591012	5591012	5591012		
16	Staffa sostegno "Sx" / *Left Bracket*	5591016	5591016	5591016		
17	Inserto Rapid Nut / *Rapid nut insert*					
18	Molla lunga gangio tondo / *Long Spring With Round Hook*					
19	Molla lunga gancio ad "U" / *Long Spring With "U" Hook*					
20	Molla corta gancio tondo / *Short spring with roud hook*					
21	Molla corta gancio ad "U" / *Short Spring With "U" Hook*				5281003	5281003
22	Targhetta Arrow / *Arrow Plate*	5855109	5855109	5855031		
23	Silenziatore Interno / *Db Killer*	5930023	5930023	5930023		
24	Seeger / *Retain Clip*	3640049	3640049	3640049		
25	Fascetta Stringitubo / *Pipe Clamp*	3080029	3080029	3080029		
26	Boccola / *Bushing*					
27	Flangia / *Flange*					
28	Protezione / *Heat Shield*	5704160	5704160	5704160		
29	Protezione Dx / *Right heat shield*					
30	Protezione Sx / *Left heat shield*					
31	Gommino Silent Block / Silent Block *Rubber*					
32	Guarnizione di tenuta / *Gasket*					
33	Tappo Sonda Lambda / *Lambda Sensor Plug Bolt*				5175005	5175005
34	Fondello carby / Carby cap	5704098	5704098	5704099		