ARROW
EXHAUST

NOTA TECNICA / TECHNICAL NOTICE

YAMAHA TRACER 7

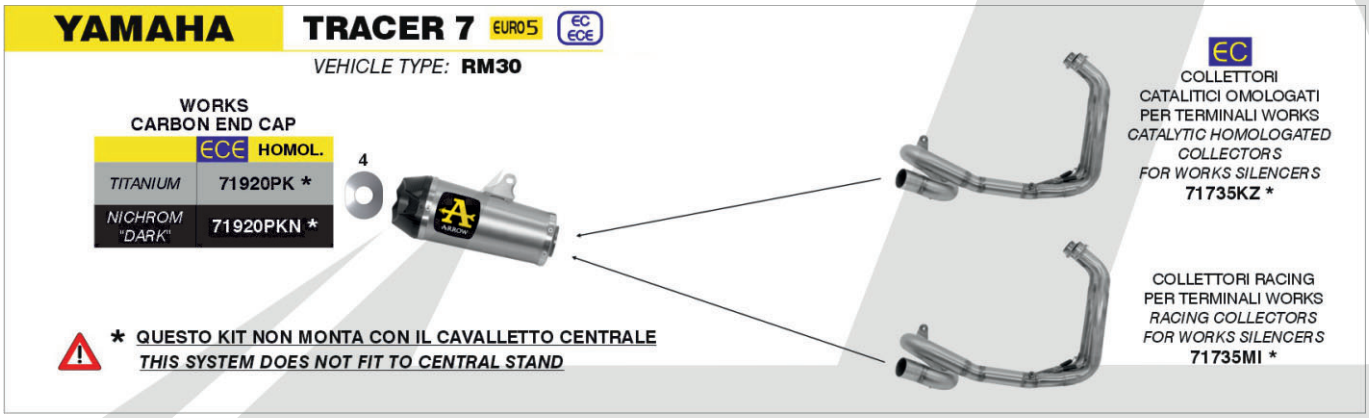

IT	EN
L'installazione del kit completo composto dal kit collettori 71735MI o 71735KZ e dal silenziatore 71920PK o 71920PKN, richiede lo smontaggio del dado di fissaggio del forcellone. E' raccomandato quindi far installare lo scarico da operatori esperti o, quantomeno, di disporre delle attrezzature e delle informazioni necessarie a rimontare il dado con le coppie di serraggio indicate dal costruttore del veicolo.	To install the exhaust system composed with collectors kit 71735MI or 71735KZ and 71920PK or 71920PKN silencer it, is needed to remove the bolt securing the swingarm. therefore it is recommended to have the exhaust fitted by trained and expert mechanics or, at least, to have in your availability tools and information to be able to secure the bolt fixing the swingarm at the torque settings specified by vehicle manufacturer.

ARROW SPECIAL PARTS S.P.A.
Via Citernese 128/130
06016 San Giustino (PG) - ITALY
Tel. +39.075.861.811 - Fax +39.075.861.81.37
www.arrow.it - info@arrow.it