Honda CBR 600 F '11

71641PR Homologated Titanium

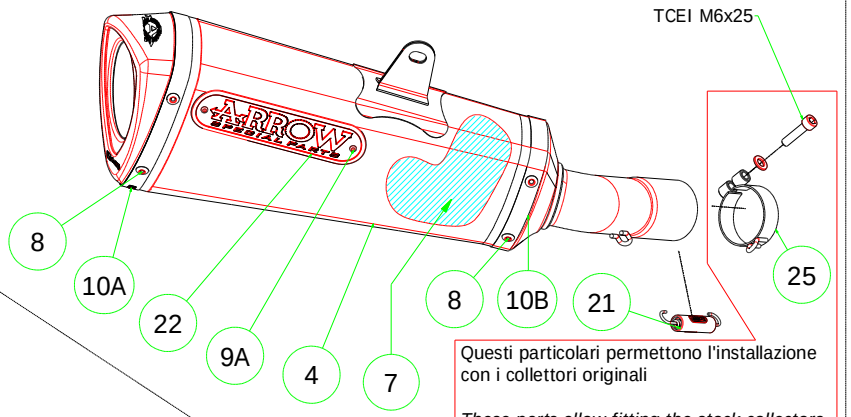

Questi particolari permettono l'installazione con i collettori originali

These parts allow fitting the stock collectors

71641PRK Homologated Titanium-Carbon

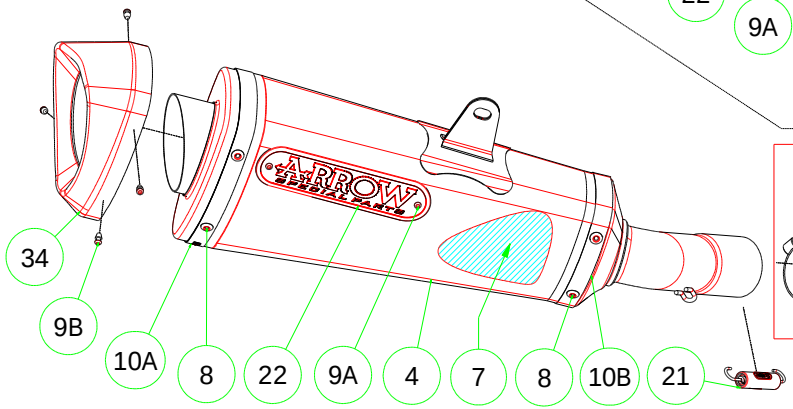

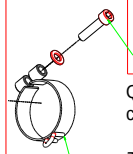

Questi particolari permettono l'installazione con i collettori originali

These parts allow fitting the stock collectors

71642PR Homologated Titanium Pro-Racing

71642PRI Homologated Nichrom Pro-Racing

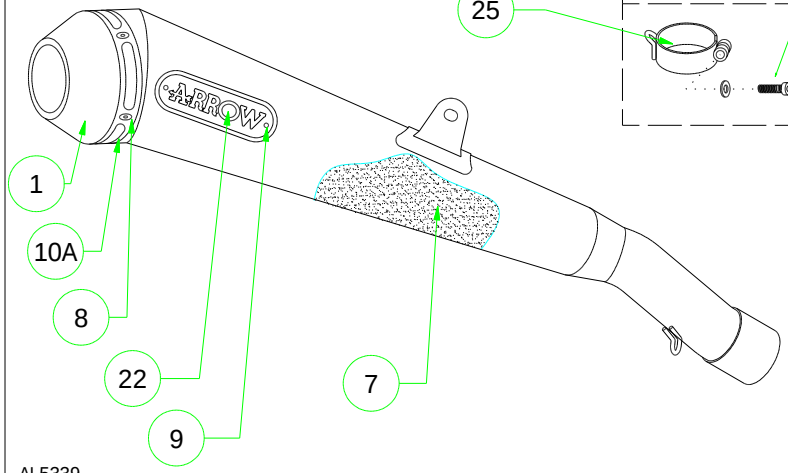

Questi particolari permettono l'installazione con i collettori originali / These parts allow fitting the stock collectors

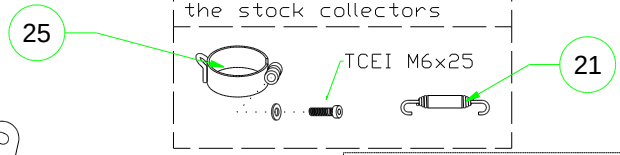

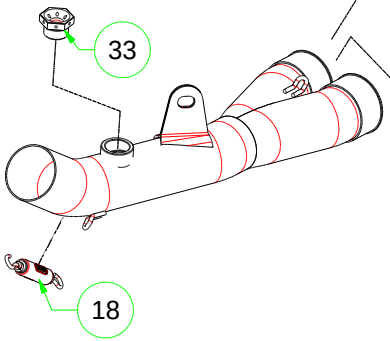

71446MI Collettori / Collectors

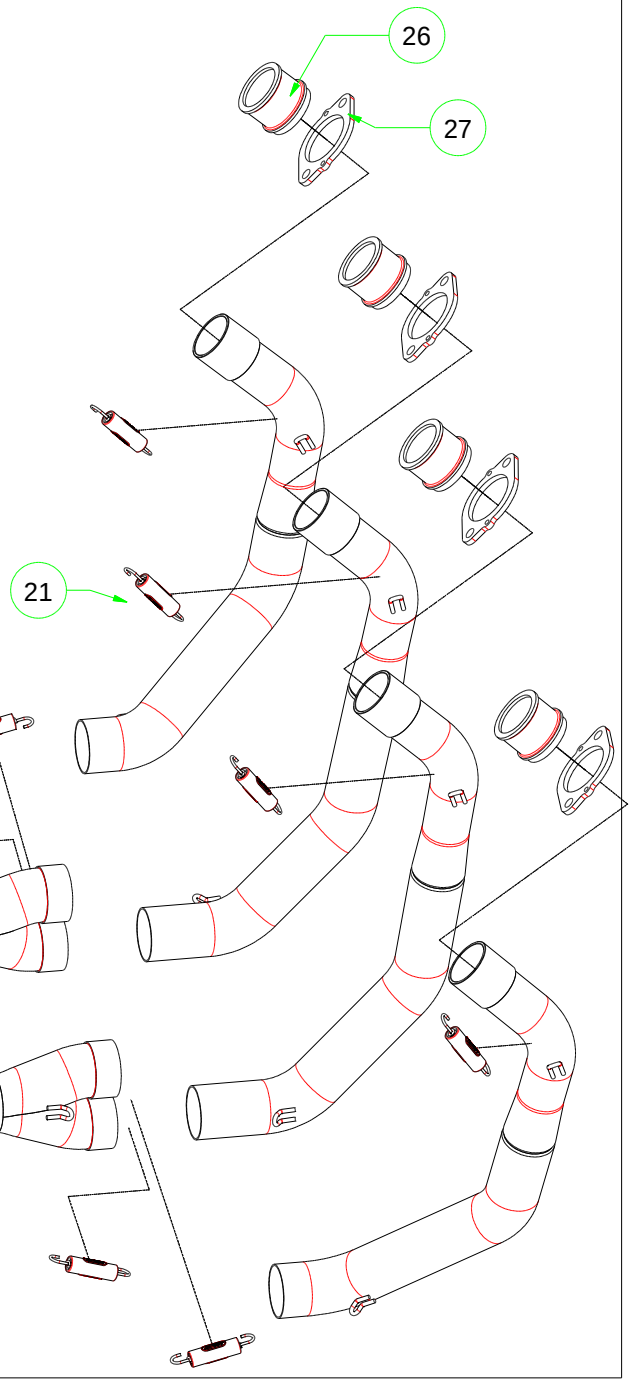

AL5339

PARTI DI RICAMBIO / *SPARE PARTS*

ID	DESCRIZIONE / *DESCRIPTION*	71641PR cod	71641PRK cod	71642PR cod	71642PRI cod	71446MI cod
1	Fondello Posteriore / *End Cap*			**5009402**	**5009402**	
2	Fondello Posteriore Dx - Lat. / *Right-lateral end cap*					
3	Fondello Posteriore Sx-Sup. / *Left-upper end cap*					
4	Corpo Marmitta / *Silencer Sleeve*	**5260395**	**5260395**			
5	Corpo Marmitta "dx" / *Right Silencer Sleeve*					
6	Corpo Marmitta "sx" / *Left Silencer Sleeve*					
7	Materiale fonoassorbente / *Sound-absorbant material*	**19007UN**	**19007UN**	**19007UN**	**19007UN**	
8	Rivetto inox mm 4.8 / *Stainless Steel 4.8 mm Rivet*	**3608011**	**3608011**	**3608011**	**3608011**	
9A	Rivetto allum.mm.3.0 / *Aluminium 3.0 mm Rivet*	**3608010**	**3608010**	**3608010**	**3608010**	
9B	Rivetto allum.mm.3.0 nero / *Black Aluminium 3.0 mm Rivet*		**3608016**			
10A	Fascetta di Serraggio (Posteriore) / *Strap For Rivets (Rear)*	**5495080**	**5495201**	**5495065**	**5495065**	
10B	Fascetta di serraggio (Anteriore) / *Strap For Rivets (Front)*	**5495079**	**5495079**			
11	Fascetta di Sostegno / *Silencer Clamp*					
12	Guarnizione x Fascetta / *Clamp Gasket*					
13	Copri Fascetta / *Stainless Steel Clamp Protection*					
14	Staffa di Sostegno / *Bracket*					
15	Staffa sostegno "Dx" / *Right Bracket*					
16	Staffa sostegno "Sx" / *Left Bracket*					
17	Inserto Rapid Nut / *Rapid nut insert*					
18	Molla lunga gangio tondo / *Long Spring With Round Hook*					**5281001**
19	Molla lunga gancio ad "U" / *Long Spring With "U" Hook*					
20	Molla corta gancio tondo / *Short spring with roud hook*					
21	Molla corta gancio ad "U" / *Short Spring With "U" Hook*	**5281003**	**5281003**	**5281003**	**5281003**	**5281003**
22	Targhetta Arrow / *Arrow Plate*	**5855031**	**5855031**	**5855003**	**5855003**	
23	Silenziatore Interno / *Db Killer*					
24	Seeger / *Retain Clip*					
25	Fascetta Stringitubo / *Pipe Clamp*	**5495012**	**5495012**	**5495012**	**5495012**	
26	Boccola / *Bushing*					**5165155**
27	Flangia / *Flange*					**5510035**
28	Protezione / *Heat Shield*					
29	Protezione Dx / *Right heat shield*					
30	Protezione Sx / *Left heat shield*					
31	Gommino Battuta Cavalletto / *Rubber Kickstand Protection*					
32	Guarnizione di tenuta / *Gasket*					
33	Tappo Sonda Lambda / *Lambda Sensor Plug Bolt*					**5175001**
34	Fondello carby / Carby cap		**5704070**			