ARROW
EXHAUST

NOTA TECNICA / TECHNICAL NOTICE

SUZUKI GSX-S 1000 GX

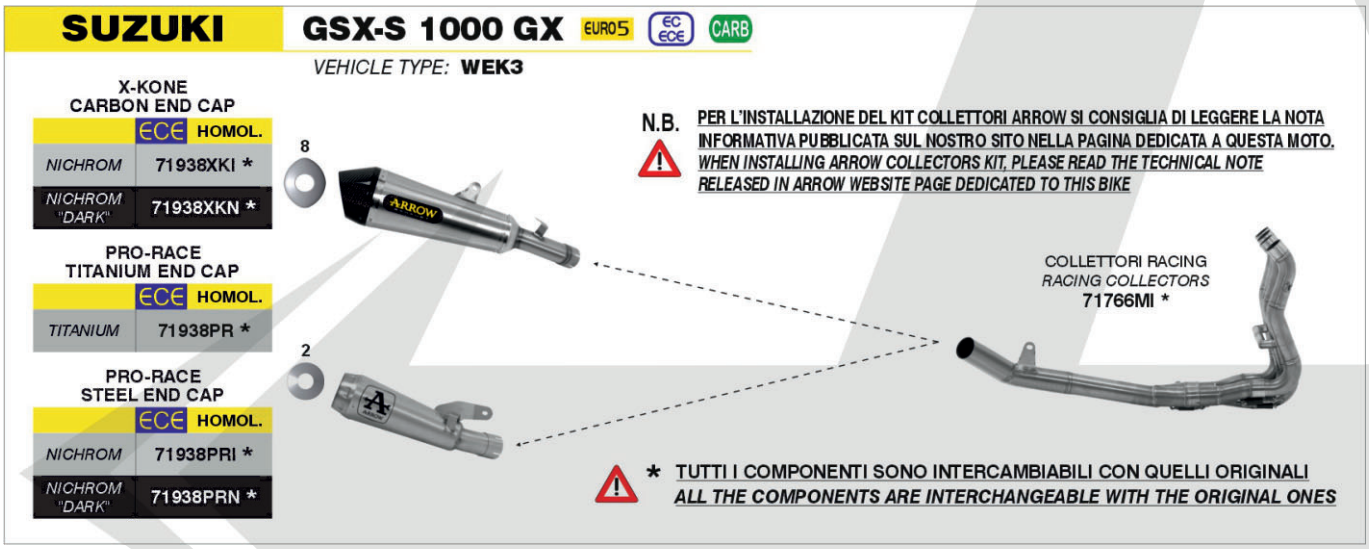

IT	VALVOLA ALLO SCARICO	EN	EXHAUST VALVE SYSTEM
L'installazione del kit collettori 71766MI richiede la rimozione della valvola di scarico originale. La rimozione della valvola può generare un messaggio di errore sul display. Per eliminare il messaggio di errore è necessario installare un ingannatore elettronico specifico per GSX-S 1000 GX, reperibile sul mercato.		Installing 71766MI collectors kit requires removal of exhaust valve system. Removing the valve may cause the ECU to display a warning message. To eliminate the warning message it is needed to install an electronic valve emulator, specific for GSX-S 1000 GX, available in the market.	

ARROW SPECIAL PARTS S.P.A.
Via Citernese 128/130
06016 San Giustino (PG) - ITALY
Tel. +39.075.861.811 - Fax +39.075.861.81.37
www.arrow.it - info@arrow.it